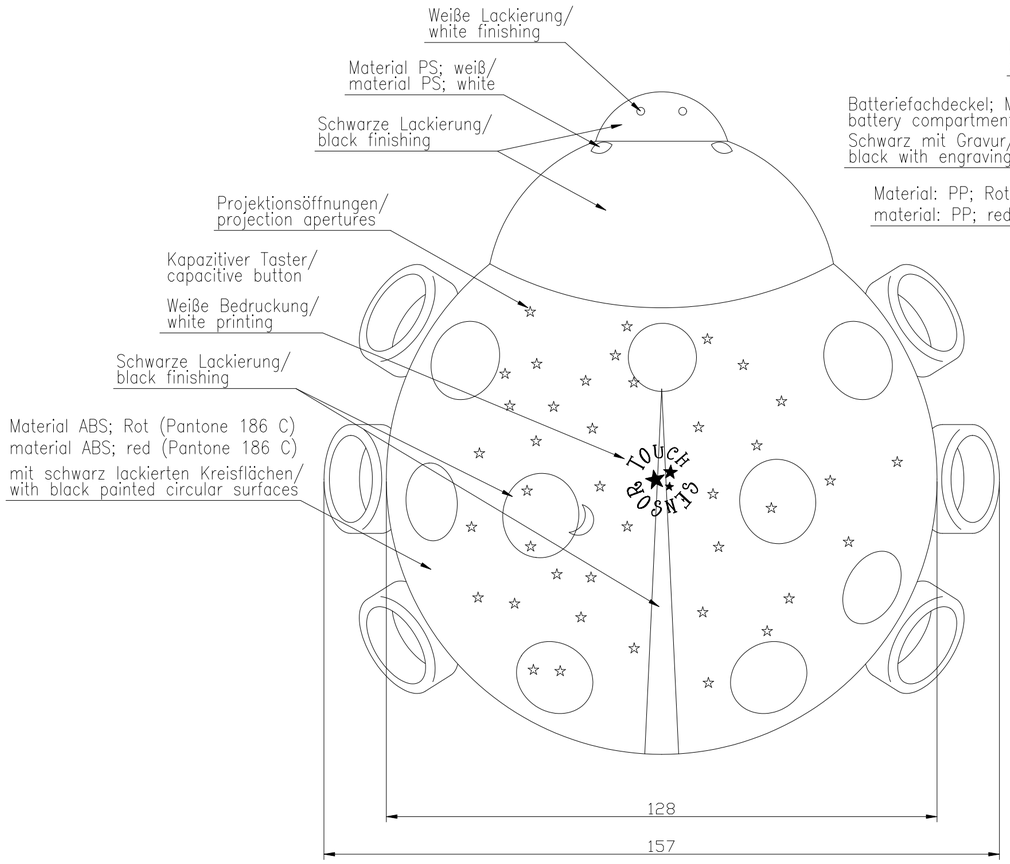

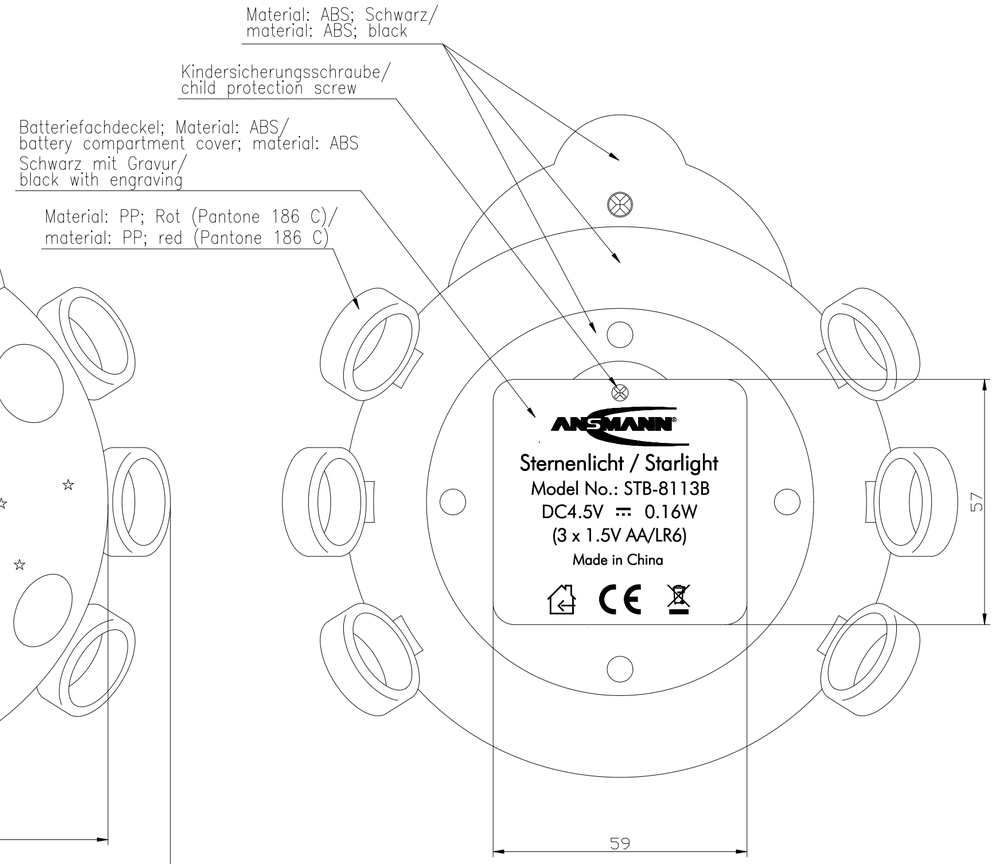

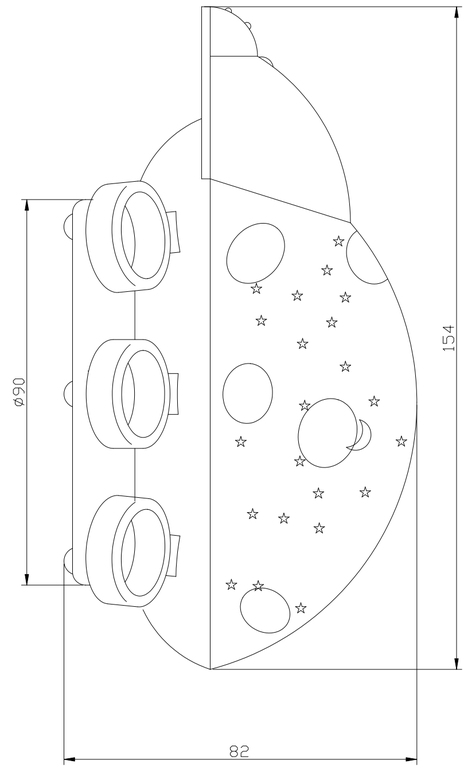

Technische Daten/
technical data:

Batteriebetrieb/ battery operation	:	3 x 1,5V AA/LR6 Alkaline Mignonbatterien 3 x 1,5V AA/LR6 AA battery
Leuchtdauer/ light duration	:	ca./approx. 120 Std./hrs (hängt von der verwendeten Batterie ab/depends on the used battery)
Leuchtmittel/ bulb	:	LED (gelb, blau und grün)/ LED (yellow, blue and green)
Timer/ bulb	:	45 Minuten/ 45 minutes
Maße/ dimensions	:	157 x 82 x 154 mm (BxHxT/WxHxD)
Gewicht/ weight	:	127 g (ohne Batterie/without battery)
Betriebstemperatur/ operating temperature	:	0°C.....+25°C
Lagertemperatur/ storage temperature	:	−25°C.....+70°C
Approbation/ approval	:	CE
Gehäuse/ case	:	Tischgerät/ desktop device

Batteriefachansicht/
battery compartment view

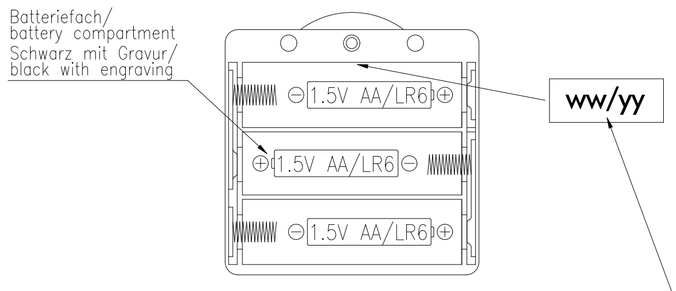

3 x 1,5V AA/LR6 Alkaline Mignonbatterien
3 x 1,5V AA/LR6 AA battery

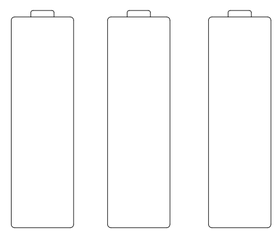

Produktionskode–Aufkleber (Woche/Yahr)
production code sticker (week/year)

befestigt an der gezeigten Wand des Batteriefachs
attached at the shown wall of the battery compartment

Version	Änderung/Change	Datum/Date	Name
V0	Material name corrected	18.02.09	DC
V0	---	10.11.08	DC

Verwendungsbereich/Application range: für Anfrage/for inquiry xxx/xx

Zul. Abweichung/ Allowable deviation

Oberfläche/ Surface

Maßstab/Scale (DIN A2) 1:1

Gewicht/Weight

Werkstoff/Work material, Modell-Nr.

2008	Datum/Date	Name
Erstellt/ Drawn by	04.11.	SP

Zeichnungsname/Drawing name: Sternenlicht/ starlight

Zeichnungsnummer/Drawing number
Artikelnummer/Part number: 5870012

Blatt/ Sheet: 1

Ursprung/Origin: Proj. XX/XX/XX

Ersatz für/Replaced by

Ersatz durch/Replacement through:

Diese Zeichnung/CAD-Daten dürfen ohne unsere Genehmigung weder vervielfältigt noch Dritten zugänglich gemacht werden. Ihre Benutzung ist nur für die Zwecke gestattet, für die wir sie ausdrücklich zur Verfügung gestellt haben. Die Zeichnung/CAD-Daten sind auf Verlangen jederzeit zurückzugeben. Zuwiderhandlungen sind strafbar und verpflichten zum Schadensersatz. Für den Fall der Anmeldung eines Patentes oder Gebrauchsmusters bleiben alle Rechte vorbehalten. ANSMANN betreibt eine Politik der kontinuierlichen Weiterentwicklung. Wir behalten uns jederzeit ohne Voranmeldung zu verändern oder zu verbessern. / This drawing/these CAD data must not be multiplied nor made accessible to third parties without our explicit approval. Their use is only permitted for those purposes for which we made them available expressly. On request this drawing/CAD data have to be returned to us at any time. Any contravention is punishable and leads to compensation. In case of application of a patent or a utility model all rights are reserved. ANSMANN pursue a policy of continuous development. Therefore we reserve the right to modify and improve at any time the product described in this data sheet without prior notice.